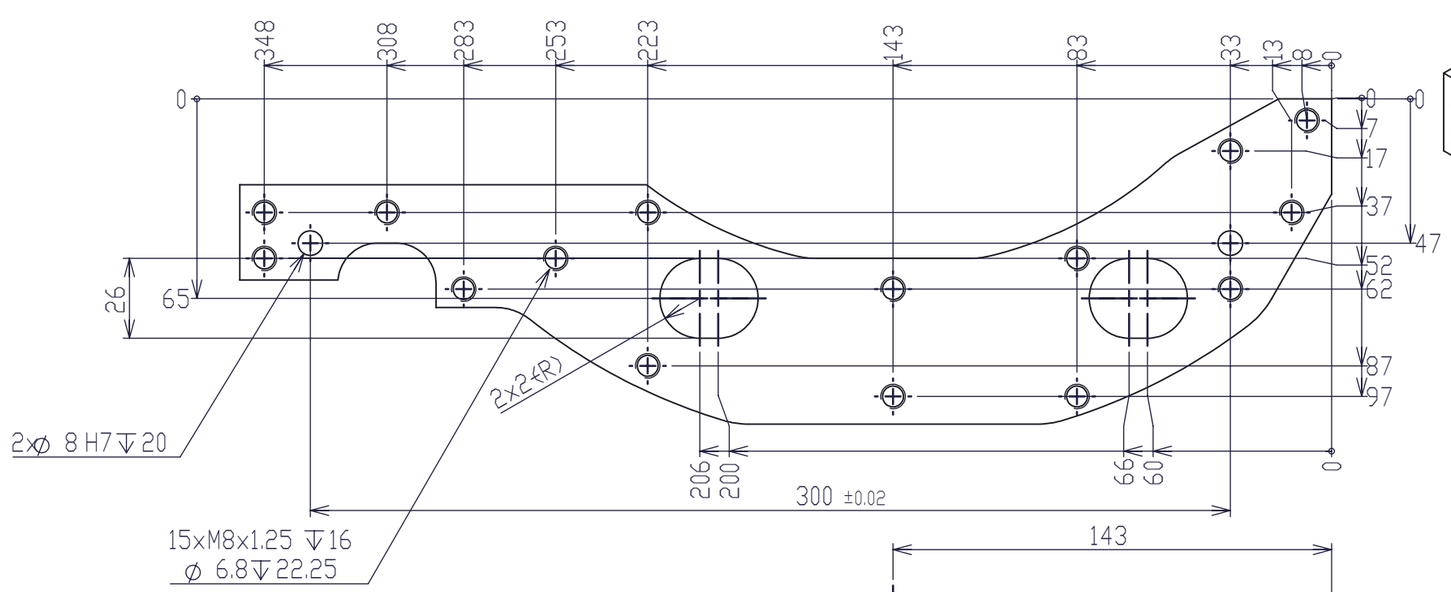

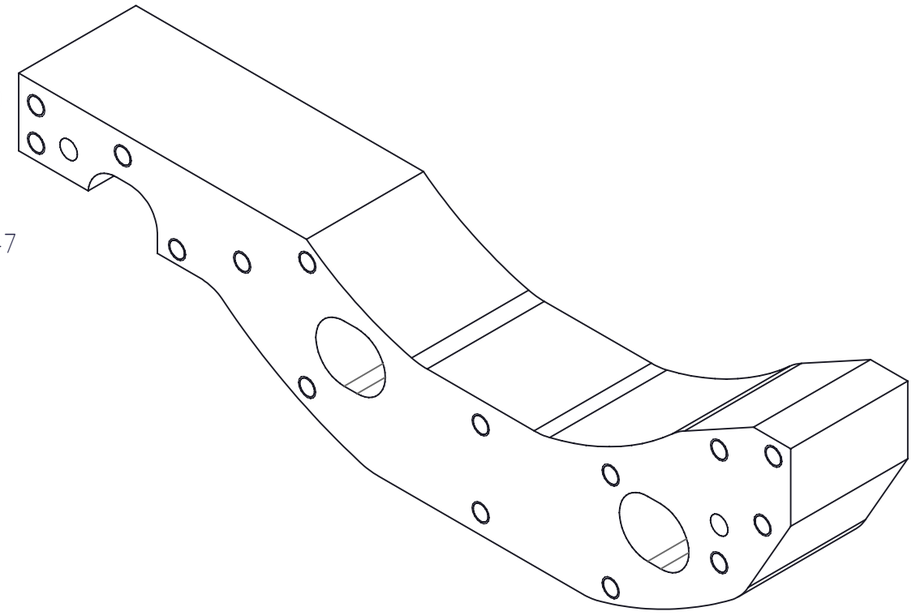

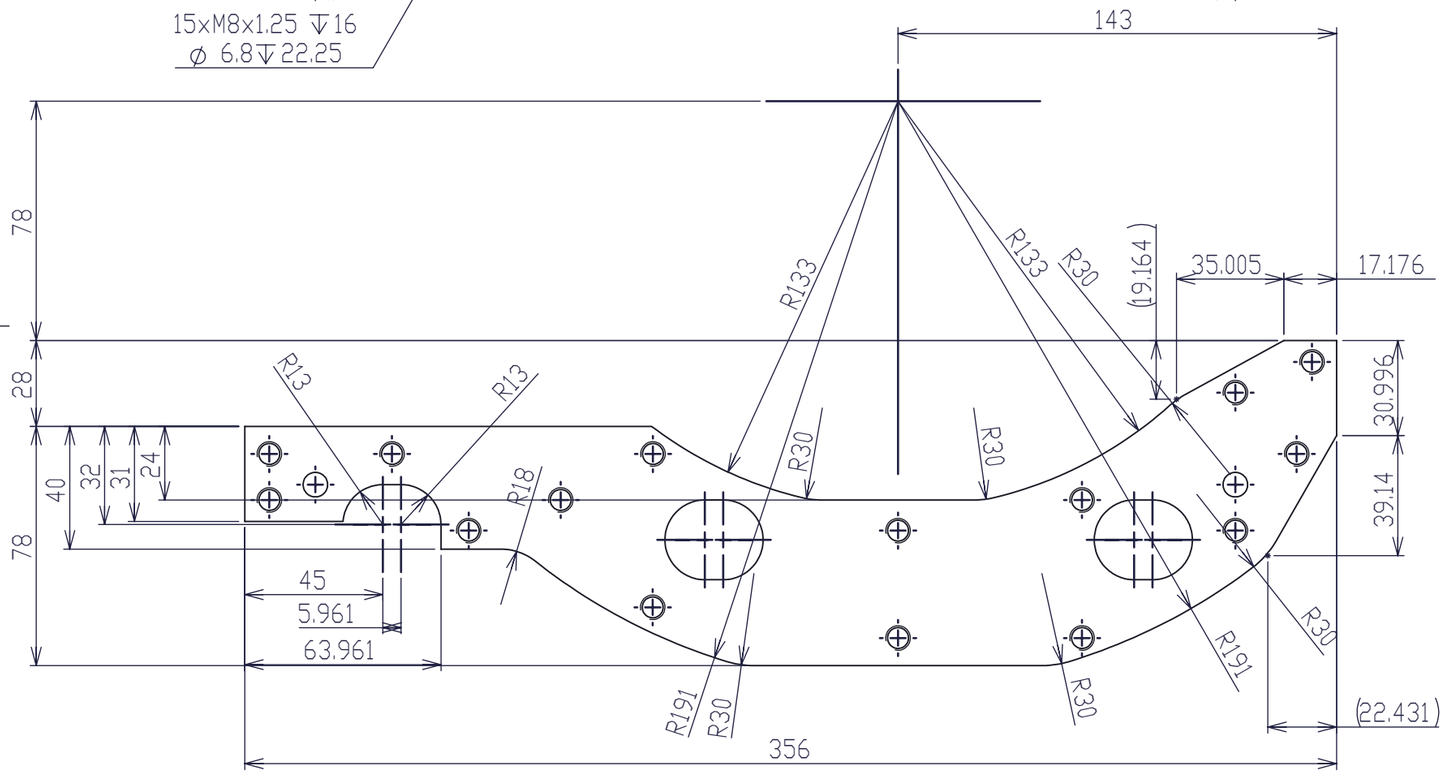

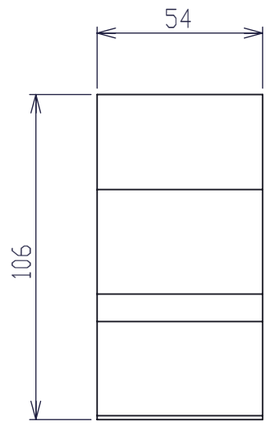

Nota 4: Sin rebabas
Nota 3: El chaflanado sin instrucciones deberá ser igual o inferior a C0.5
Nota 2: R sin instrucciones será igual o inferior a R0,5
Nota 1: C0.5 o menos para esquinas sin instrucciones

DESDE 400 HASTA 1000	± 0.3	± 0.8	± 2	MATERIAL	ACERO 1018	ORIFICIO CENTRAL	-			CODIGO	3UD-XFWUN-S		
DESDE 120 HASTA 400	± 0.2	± 0.5	± 0.2										
DESDE 30 HASTA 120	± 0.15	± 0.3	± 0.8	TRATAMIENTO TERMICO	NINGUNO	RUGOSIDAD SUPERFICIAL	Ra 6.3			NOMBRE			
DESDE 6 HASTA 30	± 0.1	± 0.2	± 0.5										
DESDE 3 HASTA 6	± 0.05	± 0.1	± 0.3										
DESDE 0.5 HASTA 3	± 0.05	± 0.1	± 0.2										
UNIDADES (mm)	精級	中級	粗級	TRATAMIENTO SUPERFICIAL	NINGUNO		DIMENSIONES mm	TAMAÑO	ESCALA	APROBADO	REVISADO	DIBUJADO	FECHA
	TOLERANCIAS							A3	1:1				